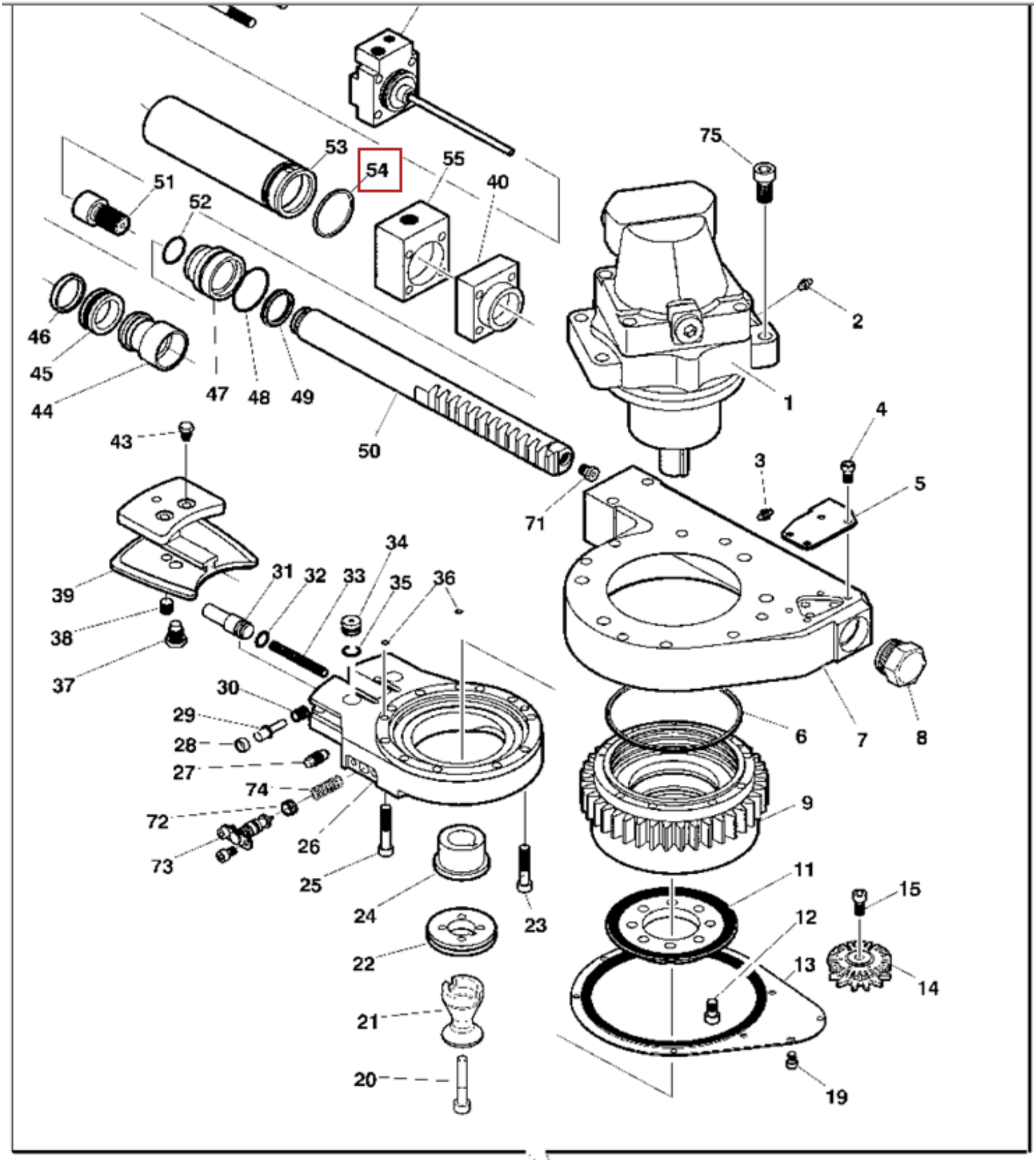
75
53
54
55
40
51
52
2
46
45
44
47
48
49
1
4
43
50
3
5
71
34
31
32
33
35
36
39
38
37
30
29
28
27
74
72
73
26
25
24
23
22
21
20
6
7
8
9
11
15
12
13
14
19

TF2461

0