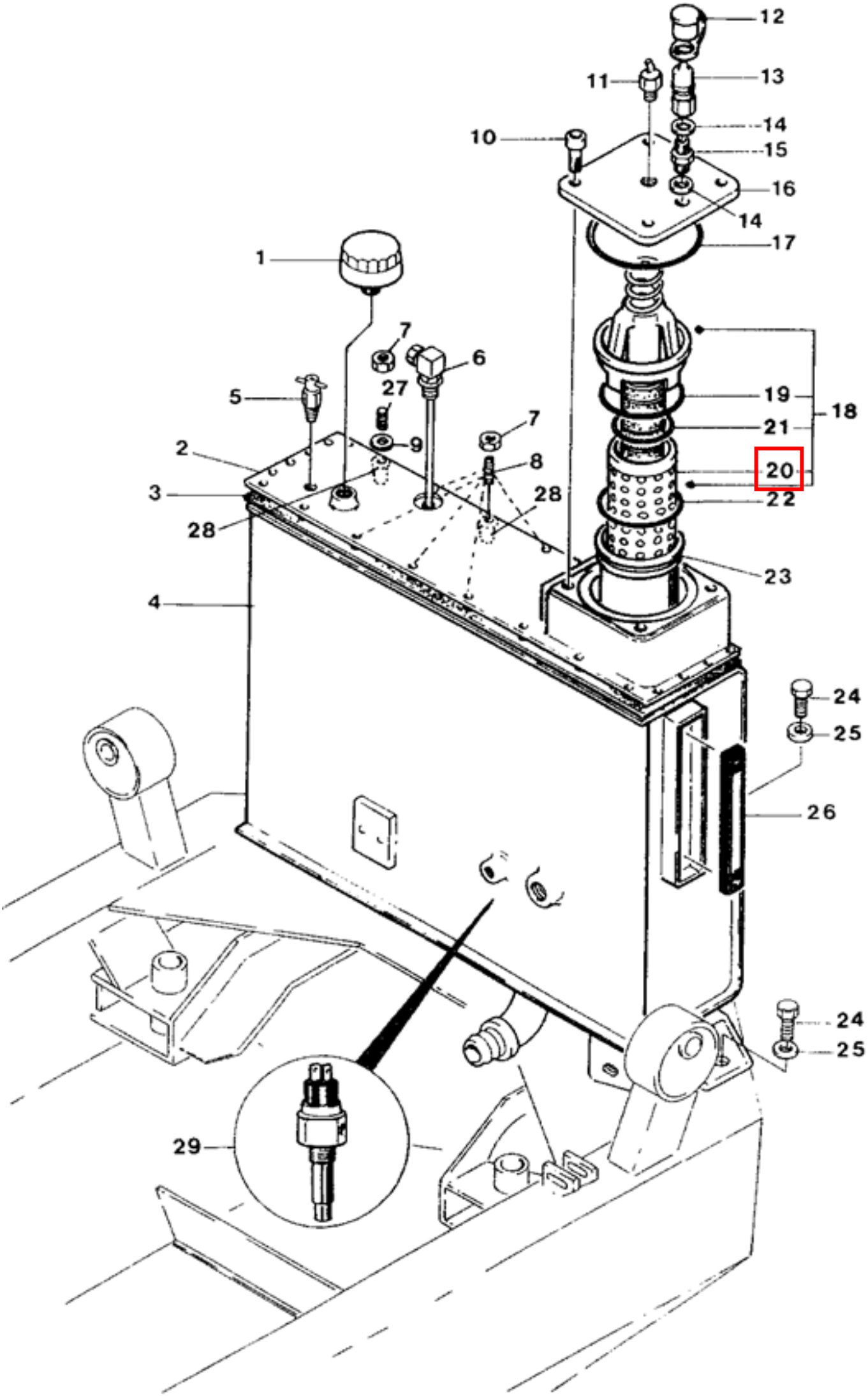
12
11
13
14
10
15
16
14
17
1
7
6
27
5
19
18
21
7
2
9
8
20
3
28
22
28
23
4
24
25
26
24
25
29